SECURBAC U

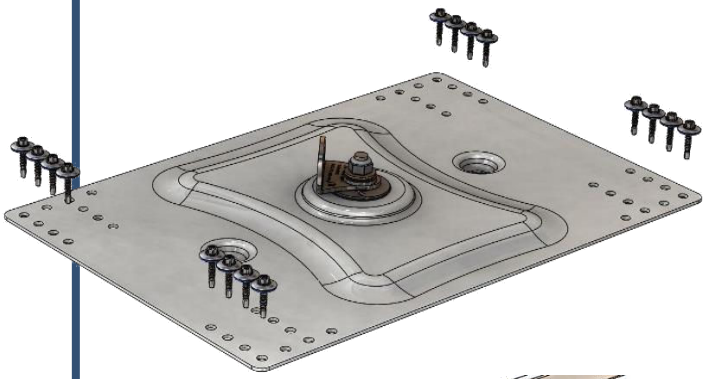

L'interface SecurBac U répond aux exigences de la norme EN 795 Classe A.

L'interface de ligne de vie SecurBac U s'adapte sur la plupart des toitures en bac sec, pour des pentes conformes au DTU 40.35. Pré-laqué ou galvanisé, le bac sec doit être d'une épaisseur minimum de 63/100° et avoir un profil de type trapézoïdale. (Pour d'autres types, nous consulter).

Matériaux : acier galvanisé à chaud ou inox A2 et ancrage en Inox A2.

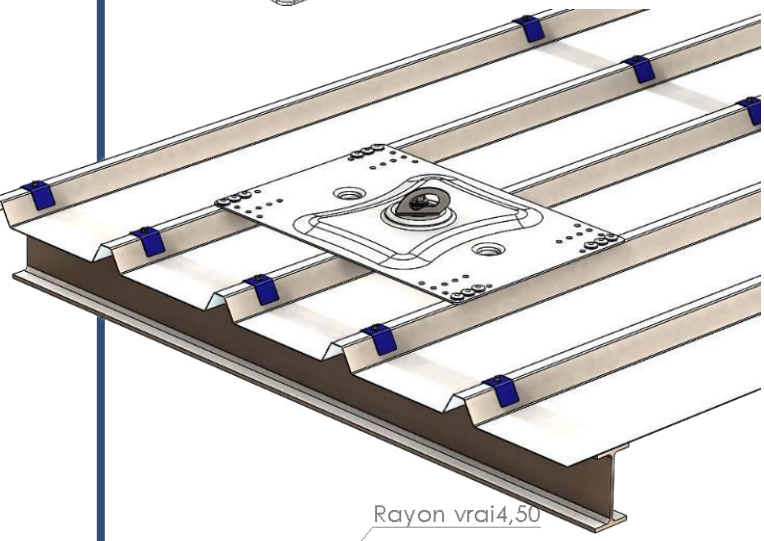

- Produit est standardisé pour des largeurs d'ondes de 333mm, 250mm et 200mm.
- Fixations par 16 vis autoforeuses Drillnox 6.3 ou 12 rivets bulb Tite 7.7.

Données techniques :

- **Résistance à la rupture > 1900daN.**
- Matériaux : Acier E24 et aluminium ou inox A2.
- Traitement : galvanisation à chaud pour l'acier E24
- Fixation par vis 16 vis autoforeuses ou 12 rivets.
- Poids : 5 kg

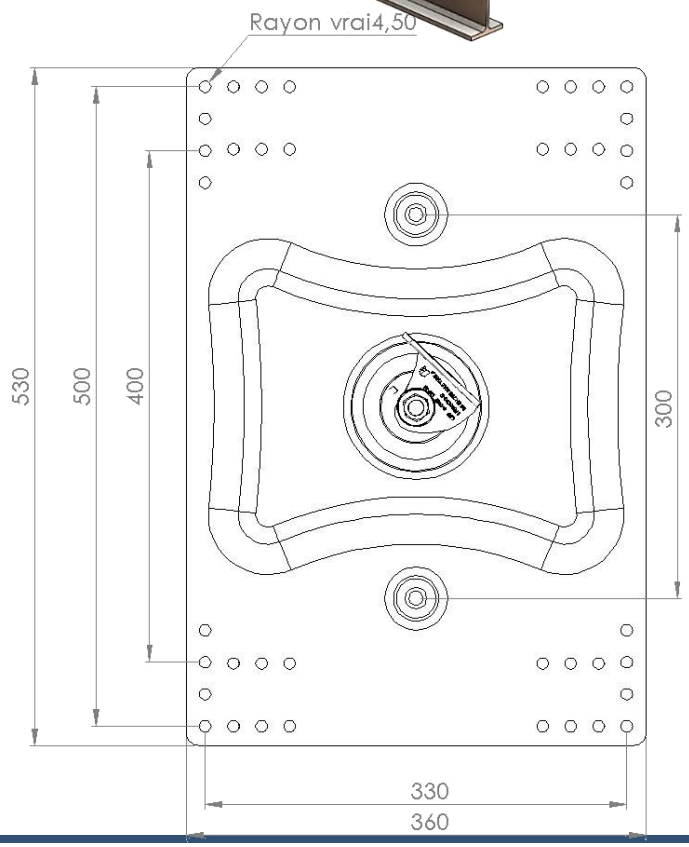

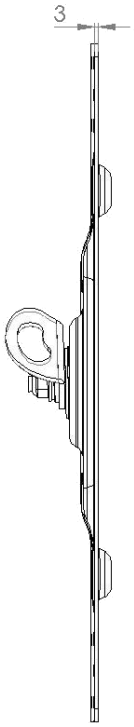

SARL FMI: 10, Rue de la Digue - 94210 - La Varenne Saint Hilaire Tél.: 01 43 97 34 69
SARL au Capital de 27 622.45 € - SIRET B 421 856 535 00032
www.fmipro.fr - N° identification FR 44 421 856 535 - contact@fmipro.fr

SL-a

Lot de 16 vis autoforeuse Drillnox 6.3 - 25mm.

- Acier inoxydable Austénitique A4 Aisi 316 L
- Pointe acier cémenté + rondelle Vulca Inox / EPDM
- Résistance à la corrosion > 30 cycles Kesternich

CA maxi : 18mm

Rondelle : naturelle vulca + inox (diamètre 16mm)

Tête : 8mm

Utiliser un limitateur de couple à la pose pour garantir la résistance de la fixation.

SL-r

Lot de 12 Rivets Bulb Tite 7.7 lg 27mm.

Rivet: Alu AlMg 5.

Rondelle: Alu AlCuMg1CA.

Rondelle étanche EPDM

Diamètre de perçage: 7.8 à 8.2mm.

Pose avec une riveteuse Gesipa Spécifique.