SECURLINE SUR DALLE BETON

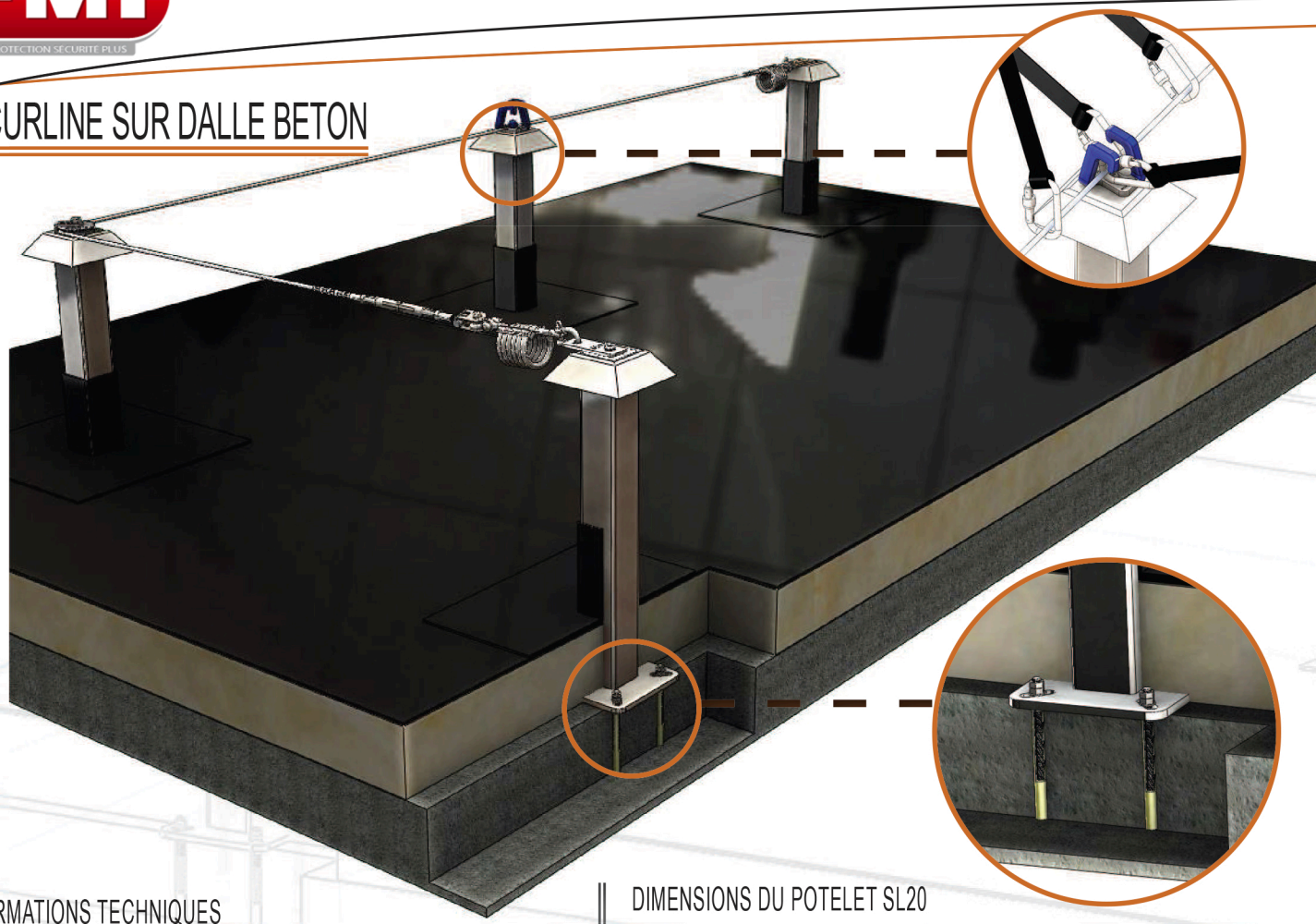

INFORMATIONS TECHNIQUES

Ligne de vie uniquement horizontale (angle toléré de 15°)

Limitée à 3 utilisateurs.

Lorsqu'un angle est positionné sur la ligne il est obligatoire de mettre deux absorbeurs.

Entraxe maximum: 15 m.

Longueur minimale : 3m. (pas de longueur maximale)

Angle maximum: 90°.

Résistance du potelet à la rupture: 2500daN.

Type de scellements préconisés: Chimique M12 inox avec écrou-frein.

Epaisseur mini de la dalle: 160mm.

Connexion à la ligne de vie avec un mousqueton EN362 ou par le coulisseau SL50.

Avant la pose de ce produit, bien lire la notice associée disponible sur le site www.securline.fr.

DIMENSIONS DU POTELET SL20

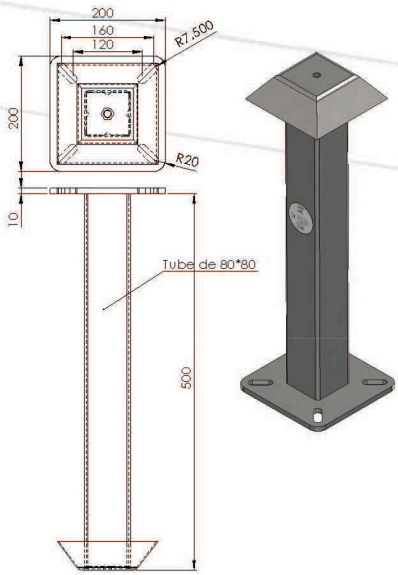

COMPOSANTS PRINCIPAUX

Kit SL01

Passant SL05

Passant d'angle SL06

Navette auto SL50

Passant SL31

Lot de fixations SL18

Platine d'extrémité SL14

Absorbeur SL07

Terminaison SL23

Passant SL33

Passant SL30

Passant SL32